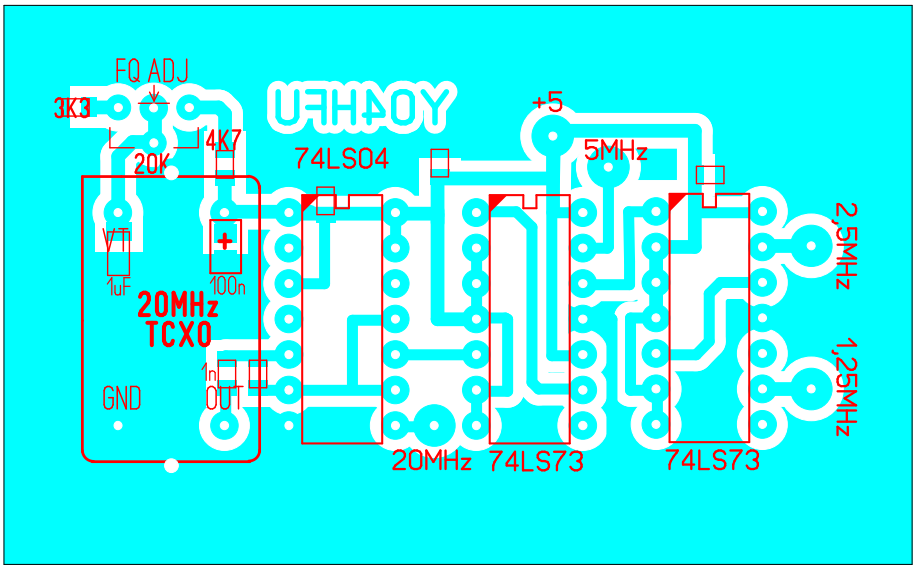
FQ ADJ
3K3
4K7
20K
74LS04
+5
5MHz
VT
1uF
100n
20MHz
TCXO
1n
GND
OUT
20MHz
74LS73
74LS73
2,5MHz
1,25MHz