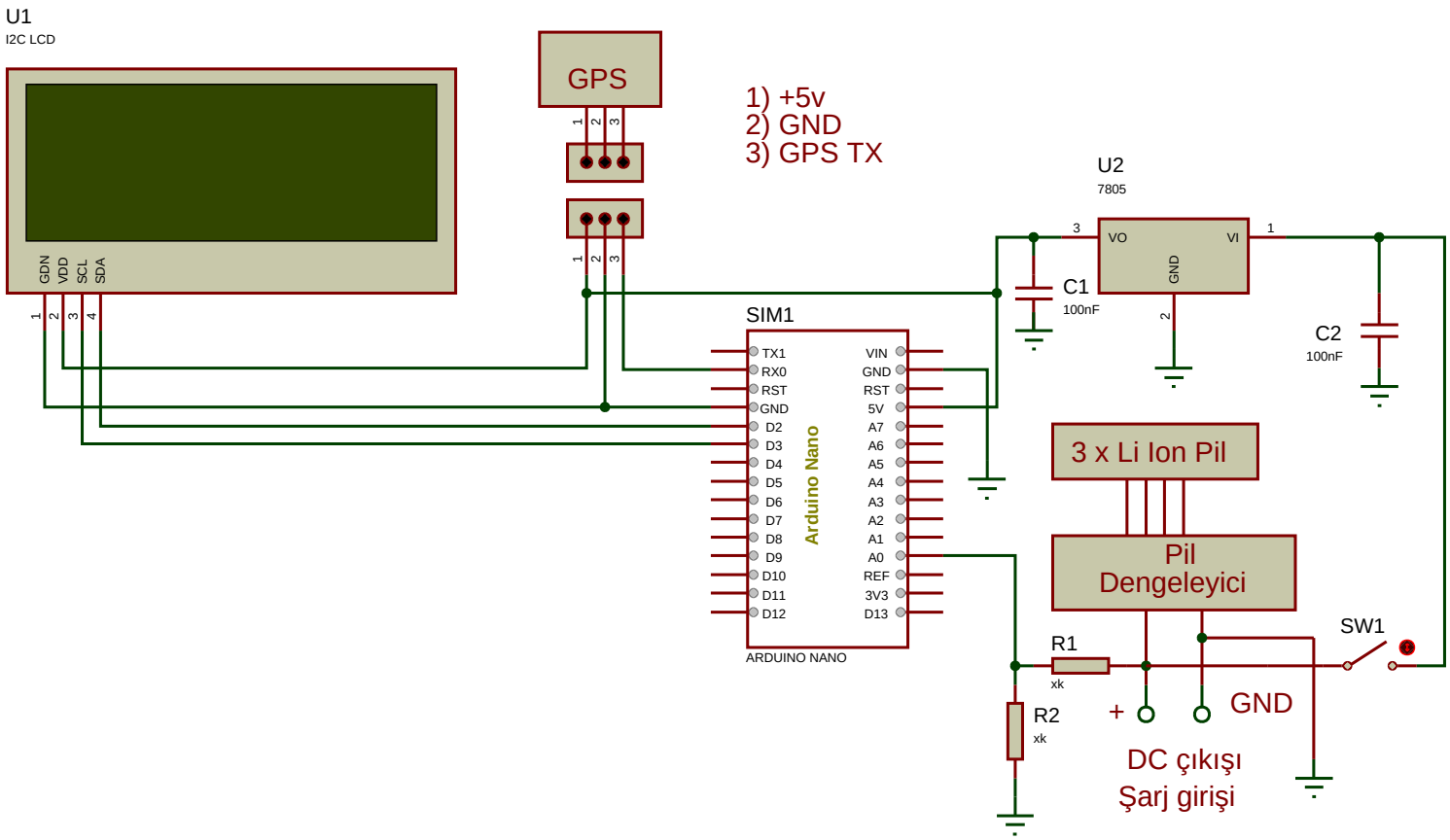
U1
I2C LCD
GDN
VDD
SCL
SDA
GPS
1) +5v
2) GND
3) GPS TX
U2
7805
VO
VI
GND
C1
100nF
C2
100nF
SIM1
TX1
RX0
RST
GND
D2
D3
D4
D5
D6
D7
D8
D9
D10
D11
D12
VIN
GND
RST
5V
A7
A6
A5
A4
A3
A2
A1
A0
REF
3V3
D13
Arduino Nano
ARDUINO NANO
3 x Li Ion Pil
Pil
Dengeleyici
R1
xk
R2
xk
SW1
+
GND
DC çıkışı
Şarj girişi