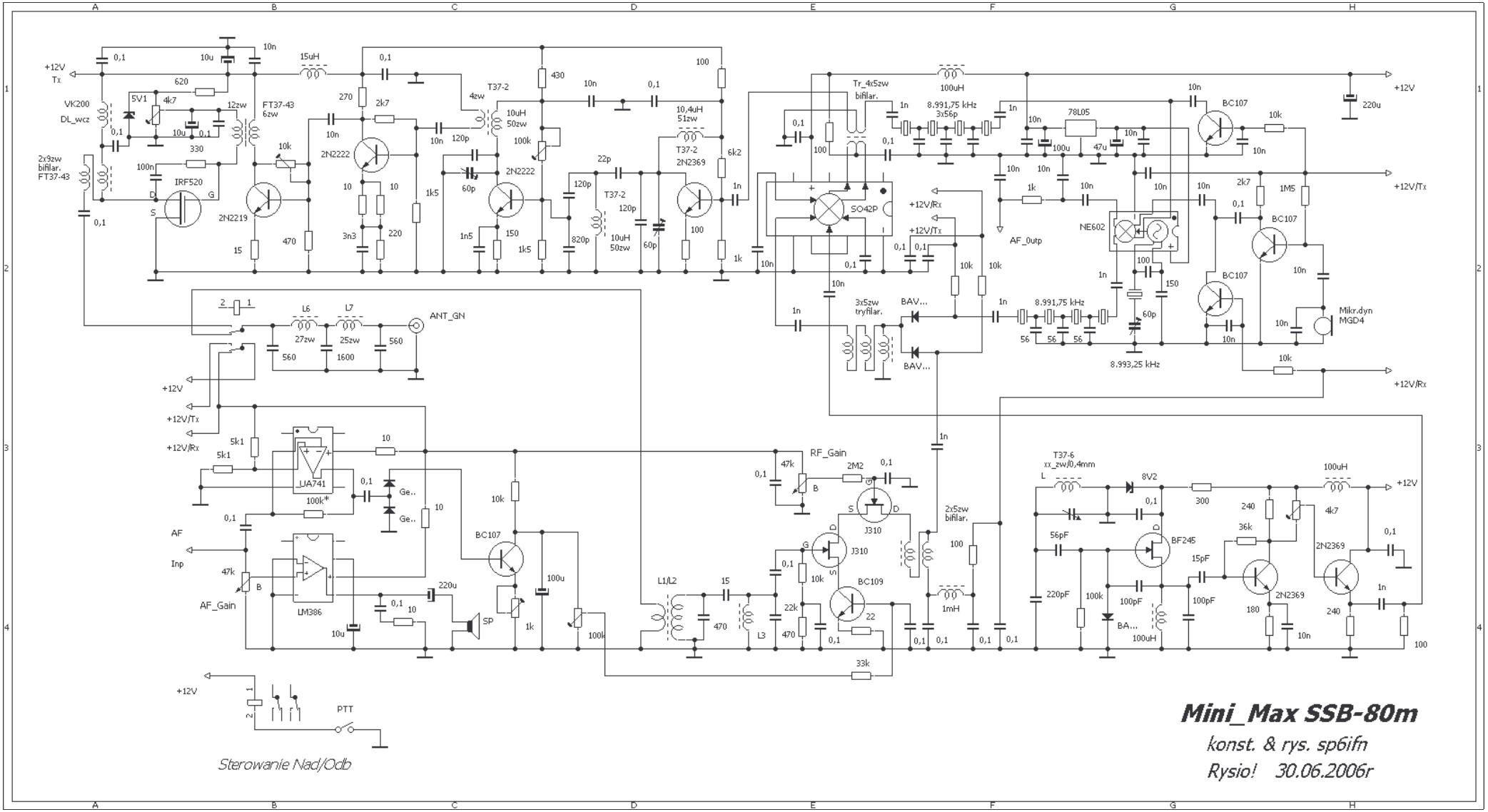
Mini_Max SSB-80m
konst. & rys. sp6ifn
Rysio! 30.06.2006r
Sterowanie Nad/Odb
+12V
+12V/Tx
+12V/Rx
VK200
DL_wcz
2x9zw bifilar. FT37-43
IRF520
2N2219
FT37-43 6zw
2N2222
T37-2
2N2369
Tr_4x5zw bifilar.
SO42P
8.991,75 kHz
3x56p
78L05
BC107
NE602
AF_0utp
3x5zw tryfilar.
BAV...
8.993,25 kHz
Mikr.dyn MGD4
ANT_GN
L6
L7
UA741
LM386
AF
Inp
AF_Gain
RF_Gain
J310
BC109
L1/L2
L3
T37-6 xx_zw/0,4mm
8V2
BF245
2x5zw bifilar.
1mH
PTT
SP

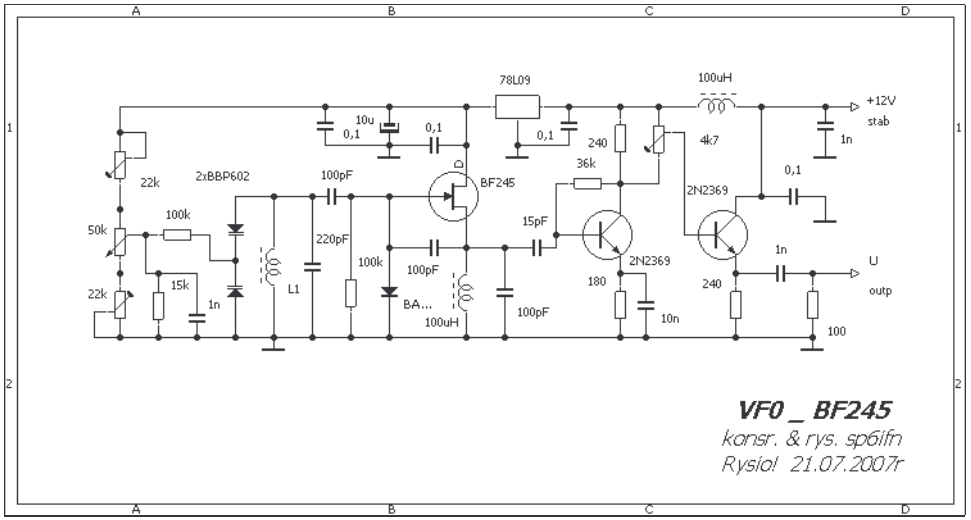

VF0 _ BF245
konsr. & rys. sp6lfn
Rysio! 21.07.2007r

Układ VFO zastosowany w prototypie