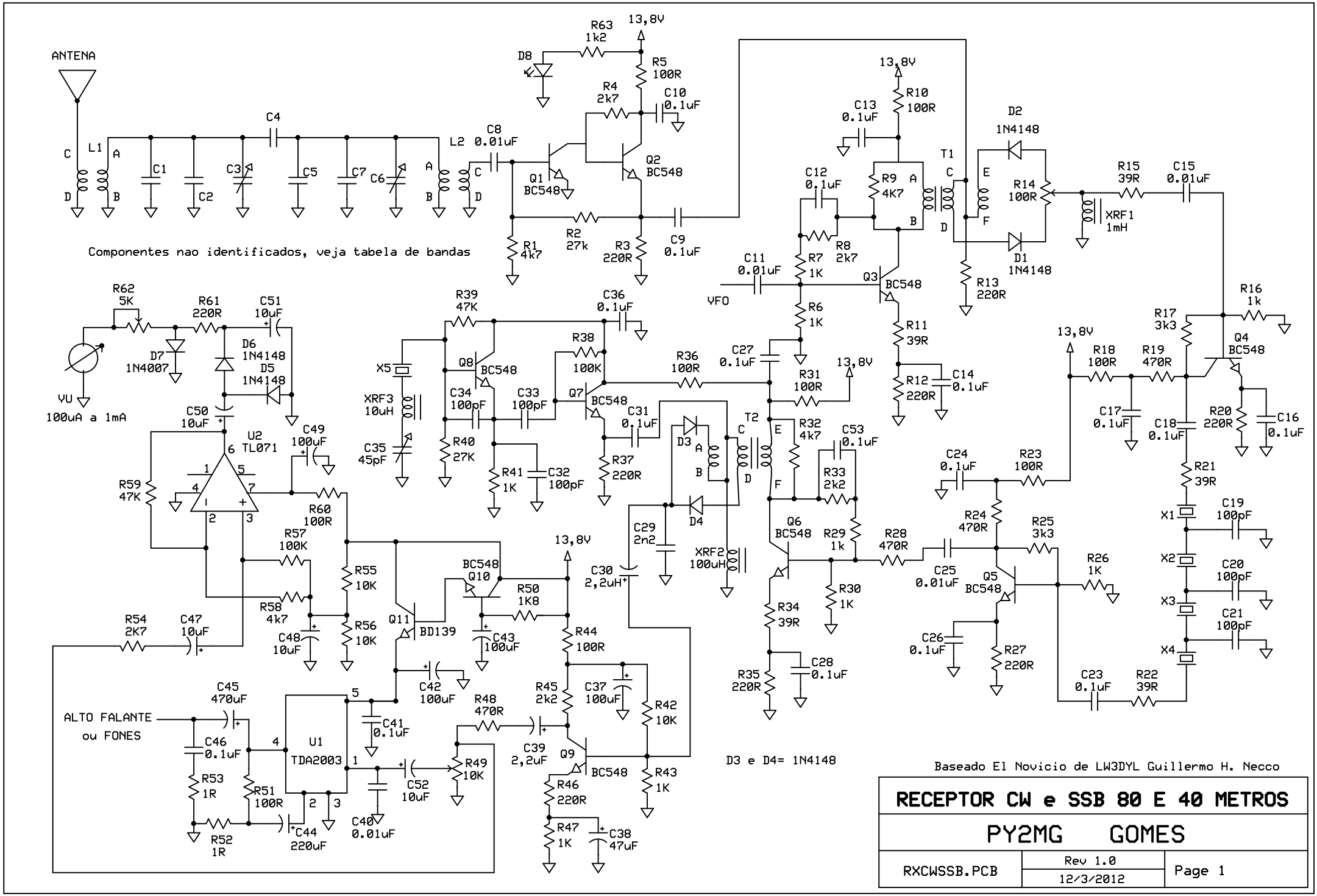
ANTENA
Componentes nao identificados, veja tabela de bandas
VU
100uA a 1mA
ALTO FALANTE
ou FONES
VFO
13,8V
U1
TDA2003
U2
TL071
T1
T2
XRF1
1mH
XRF2
100uH
XRF3
10uH
D3 e D4= 1N4148
Baseado El Novicio de LW3DYL Guillermo H. Necco
RECEPTOR CW e SSB 80 E 40 METROS
PY2MG GOMES
RXCWSSB.PCB
Rev 1.0
12/3/2012
Page 1