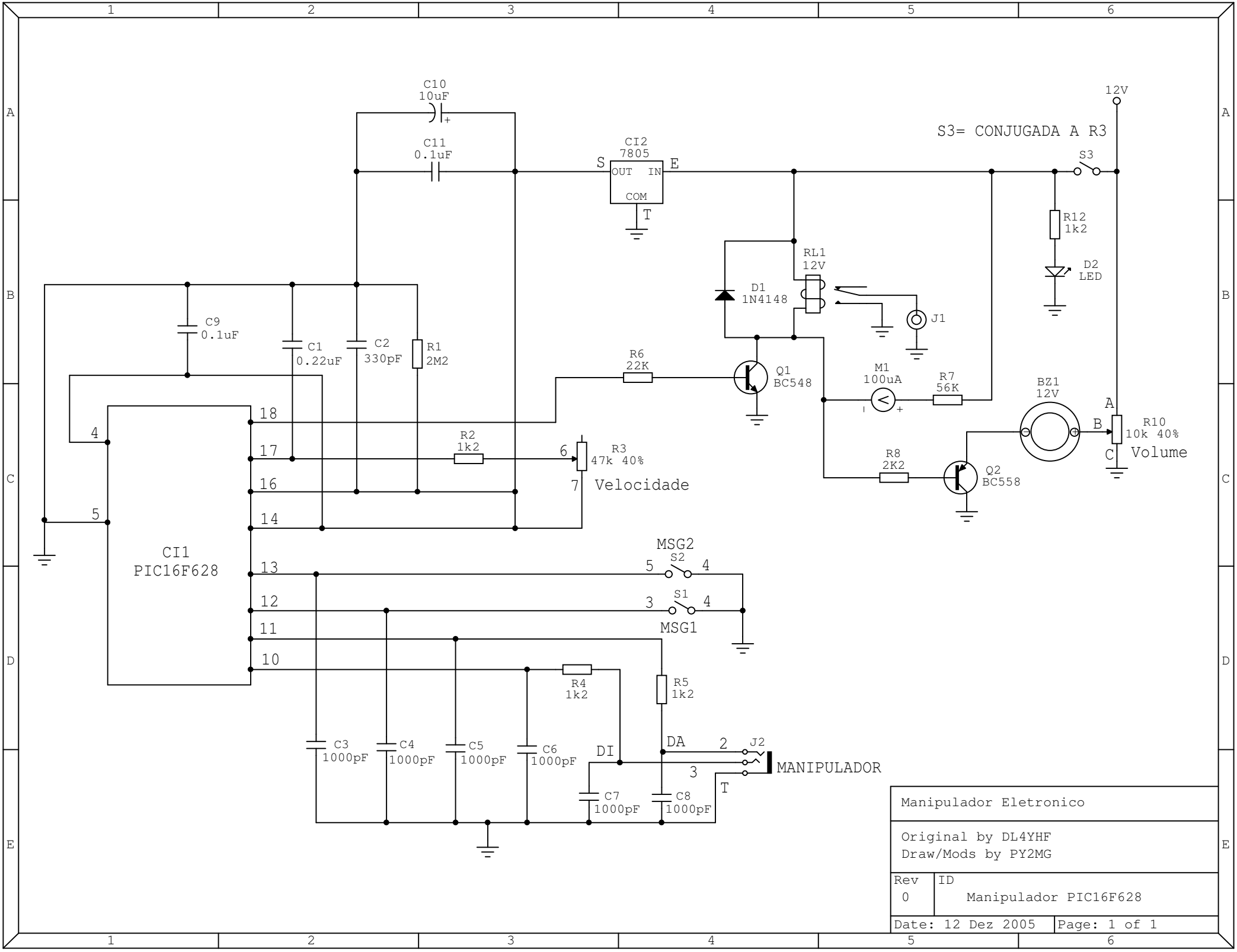
C10
10uF
C11
0.1uF
CI2
7805
S
OUT
IN
E
COM
T
12V
S3= CONJUGADA A R3
S3
R12
1k2
D2
LED
RL1
12V
D1
1N4148
J1
C9
0.1uF
C1
0.22uF
C2
330pF
R1
2M2
R6
22K
Q1
BC548
M1
100uA
R7
56K
BZ1
12V
A
B
C
R10
10k 40%
Volume
R8
2K2
Q2
BC558
R2
1k2
R3
47k 40%
Velocidade
CI1
PIC16F628
MSG2
S2
S1
MSG1
R4
1k2
R5
1k2
C3
1000pF
C4
1000pF
C5
1000pF
C6
1000pF
DI
DA
J2
MANIPULADOR
C7
1000pF
C8
1000pF
Manipulador Eletronico
Original by DL4YHF
Draw/Mods by PY2MG
Rev
0
ID
Manipulador PIC16F628
Date: 12 Dez 2005
Page: 1 of 1