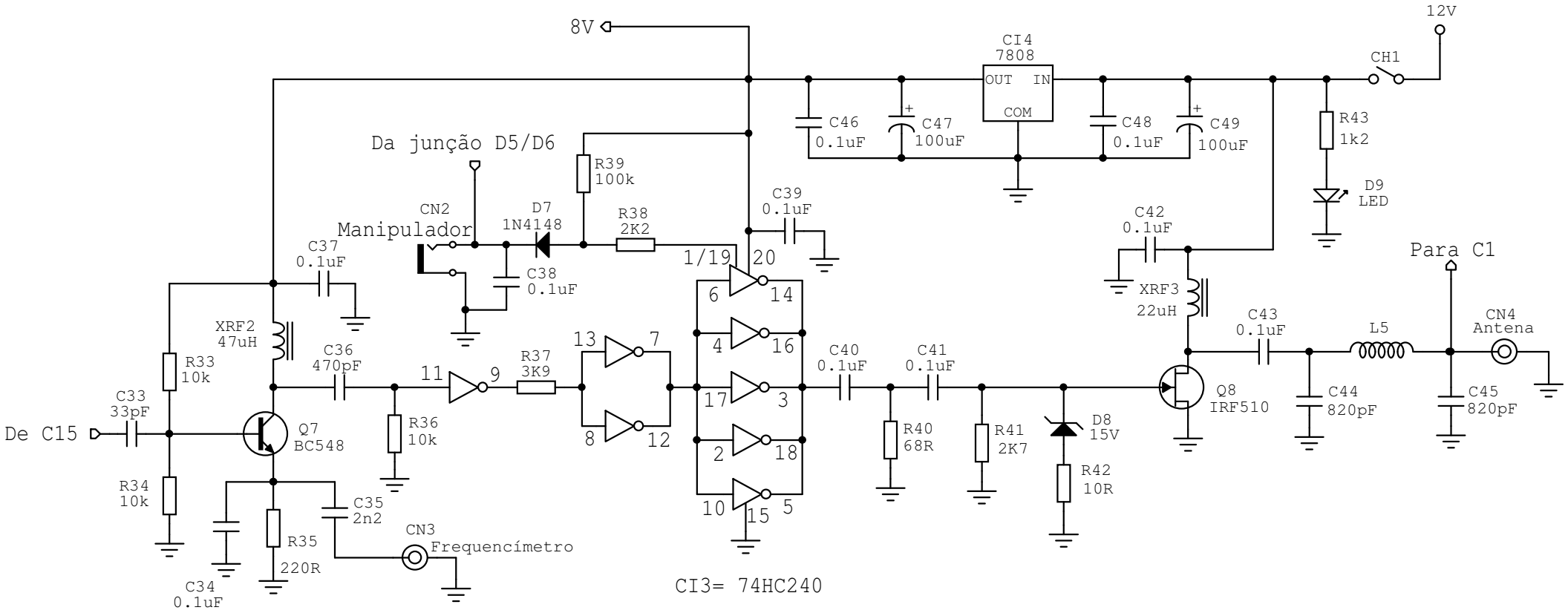


Pinel2 de PY2MG GOMES
Transceptor de CW

Baseado no original Capyau2 de PY2OHH Miguel

| Rev | ID |
|---|---|
| 1 | Pienel2 TX |

Date: 12 Fevereiro de 2006 | Page: 1 of 1