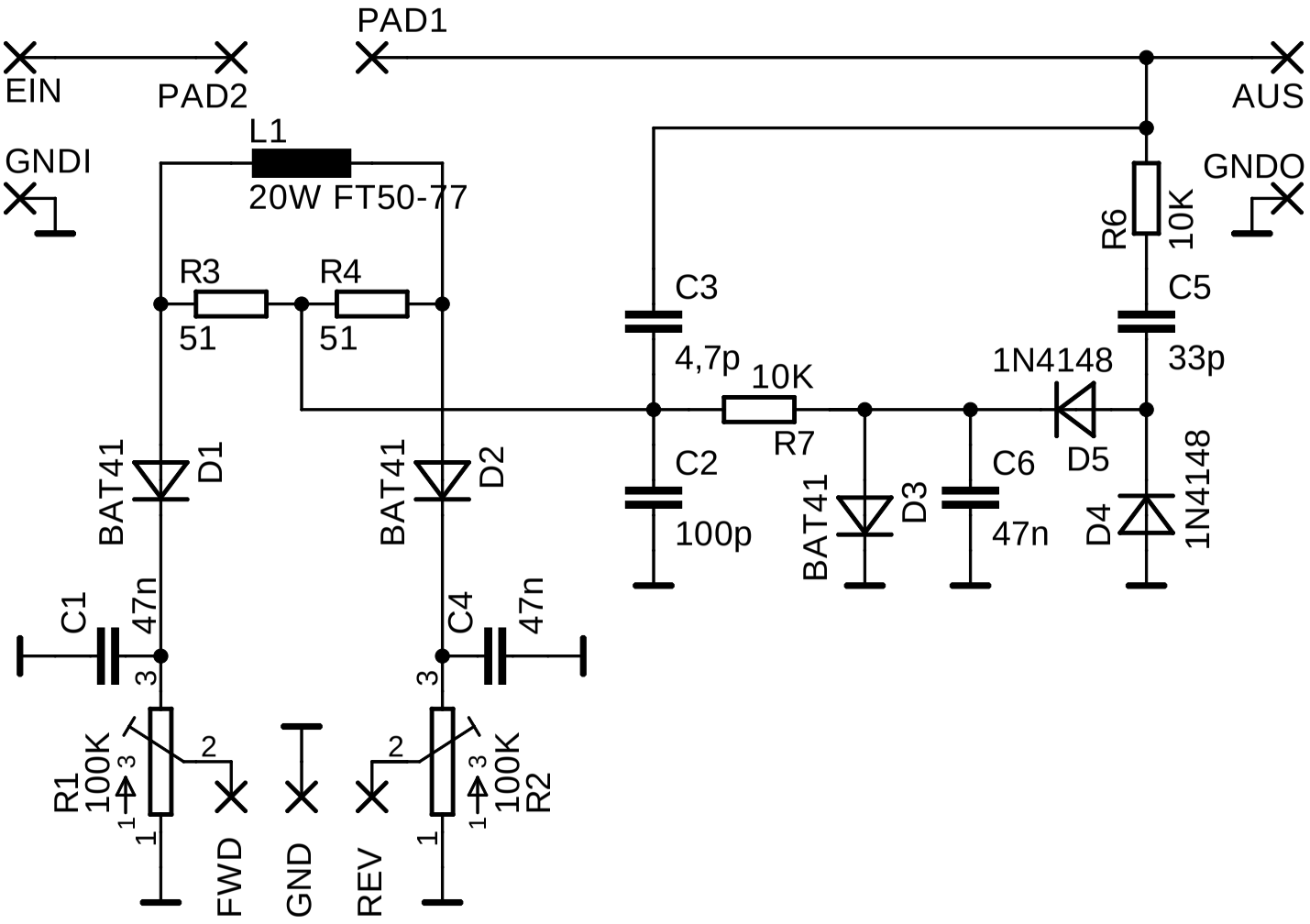

29.12.2001 03:32:27 f=2.00 /root/elektro/Wandler-KW.sch (Sheet: 1/1)

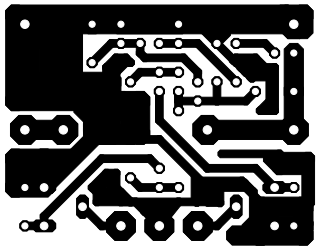

29.12.2001 03:34:10 /root/elektro/Wandler-KW.brd

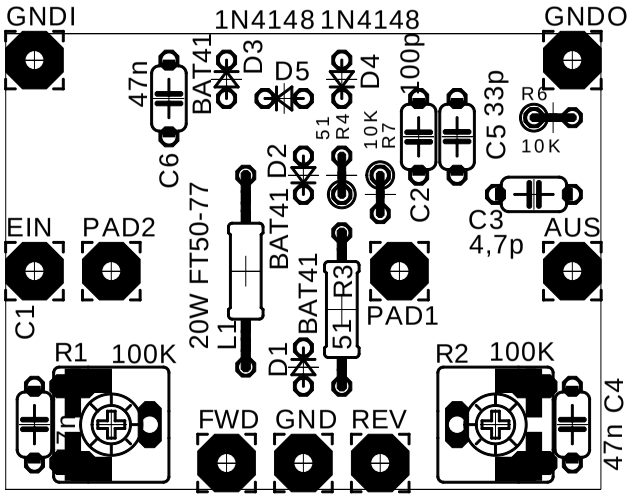

29.12.2001 03:38:05 f=2.00 /root/elektro/Wandler-KW.brd