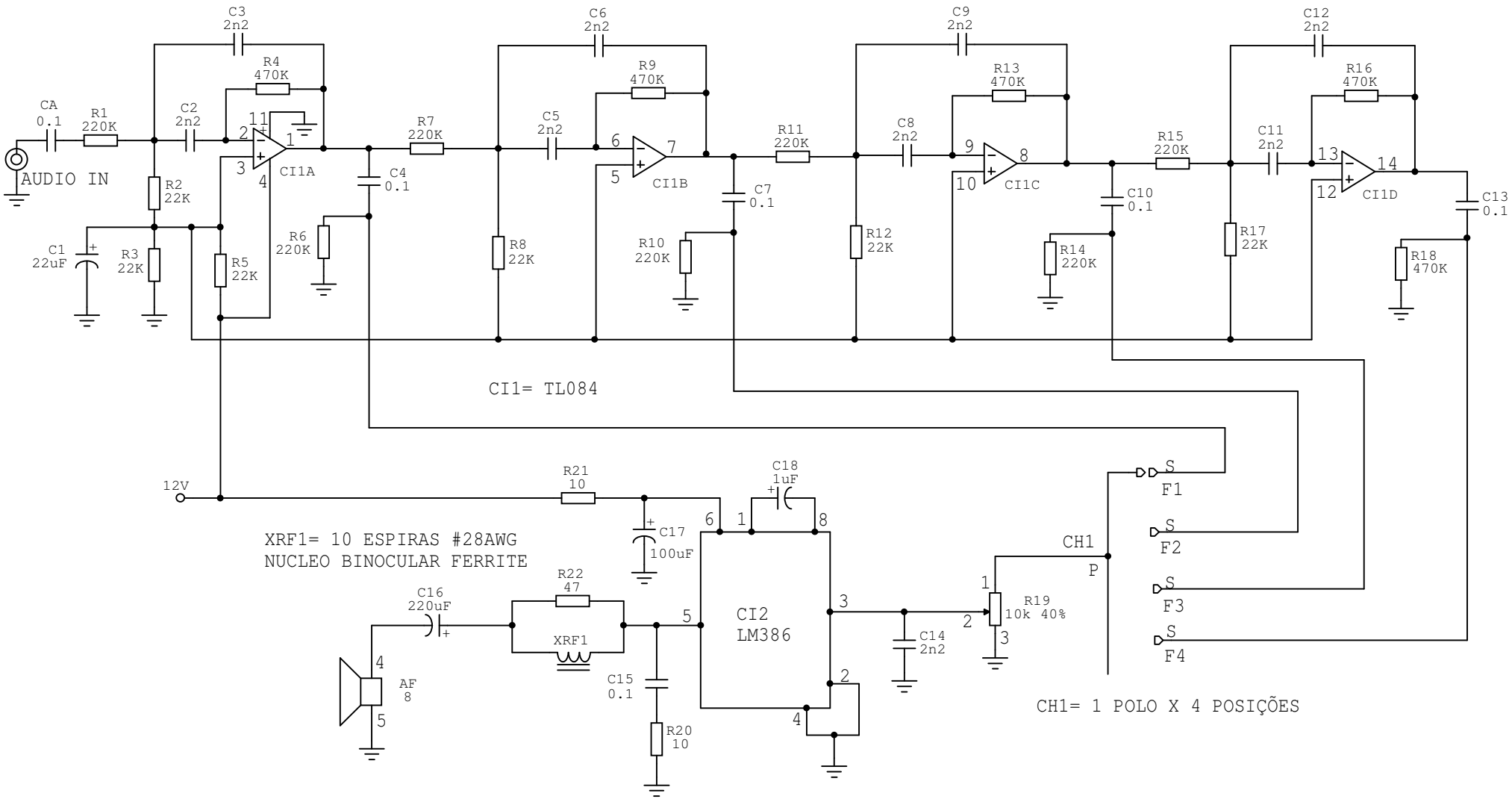

JOSÉ MARIA GOMES PY2MG	
Rev 01	ID FILTRO ATIVO CW
Date: 16 ABRIL 2004	Page: 1 of 1