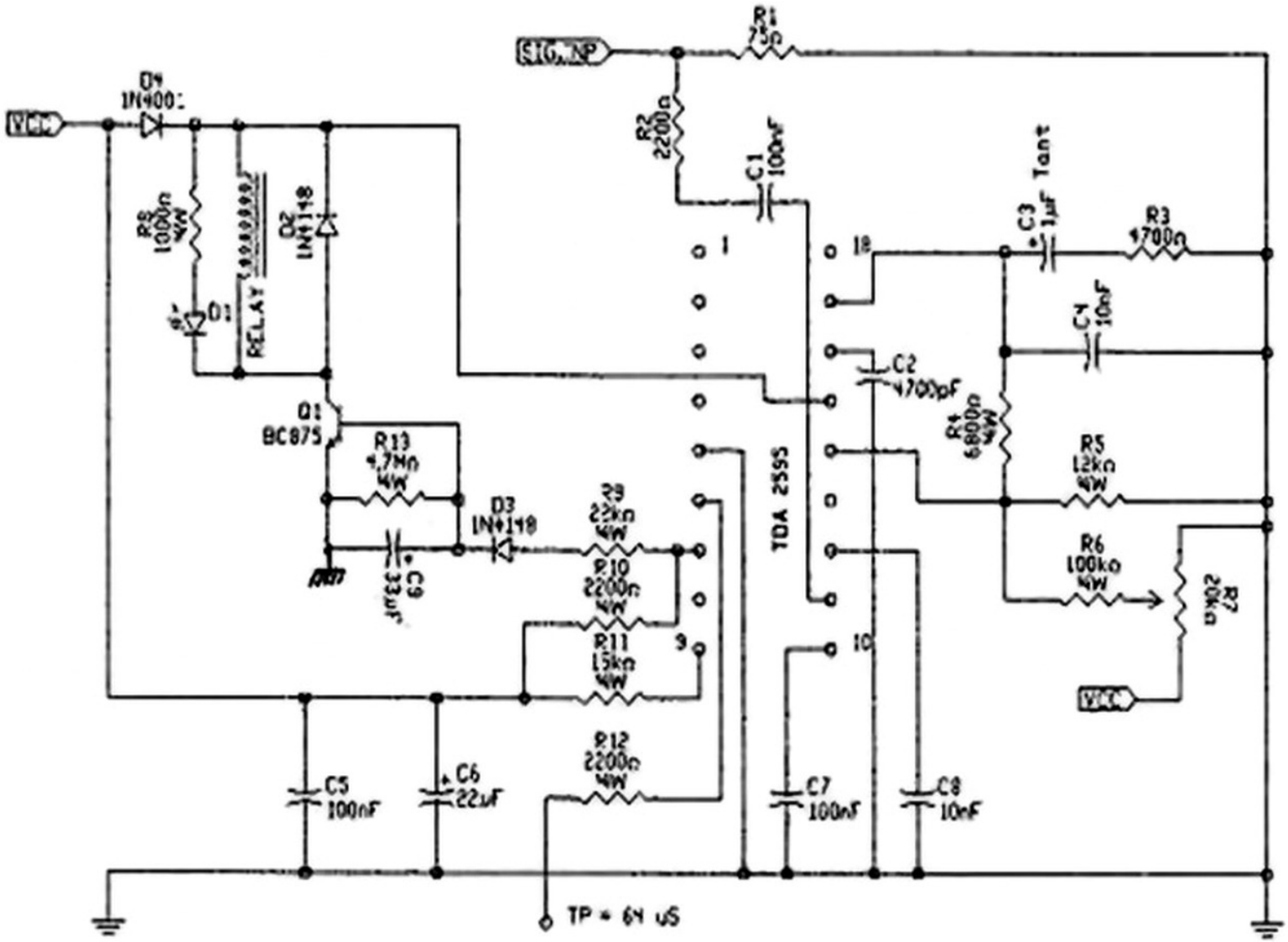

VCC
D4
1N4001
R8
1000Ω
4W
D1
RELAY
D2
1N4148
Q1
BC875
R13
4.7MΩ
4W
C9
33µF
D3
1N4148
R9
22kΩ
4W
R10
2200Ω
4W
R11
15kΩ
4W
R12
2200Ω
4W
C5
100nF
C6
22µF
TP = 64 uS
SIG. INP
R1
75Ω
R2
2200Ω
C1
100nF
TDA 2595
C2
4700pF
C7
100nF
C8
10nF
C3
1µF Tant
R3
4700Ω
C4
10nF
R4
6800Ω
4W
R5
12kΩ
4W
R6
100kΩ
4W
R7
20kΩ
VCC