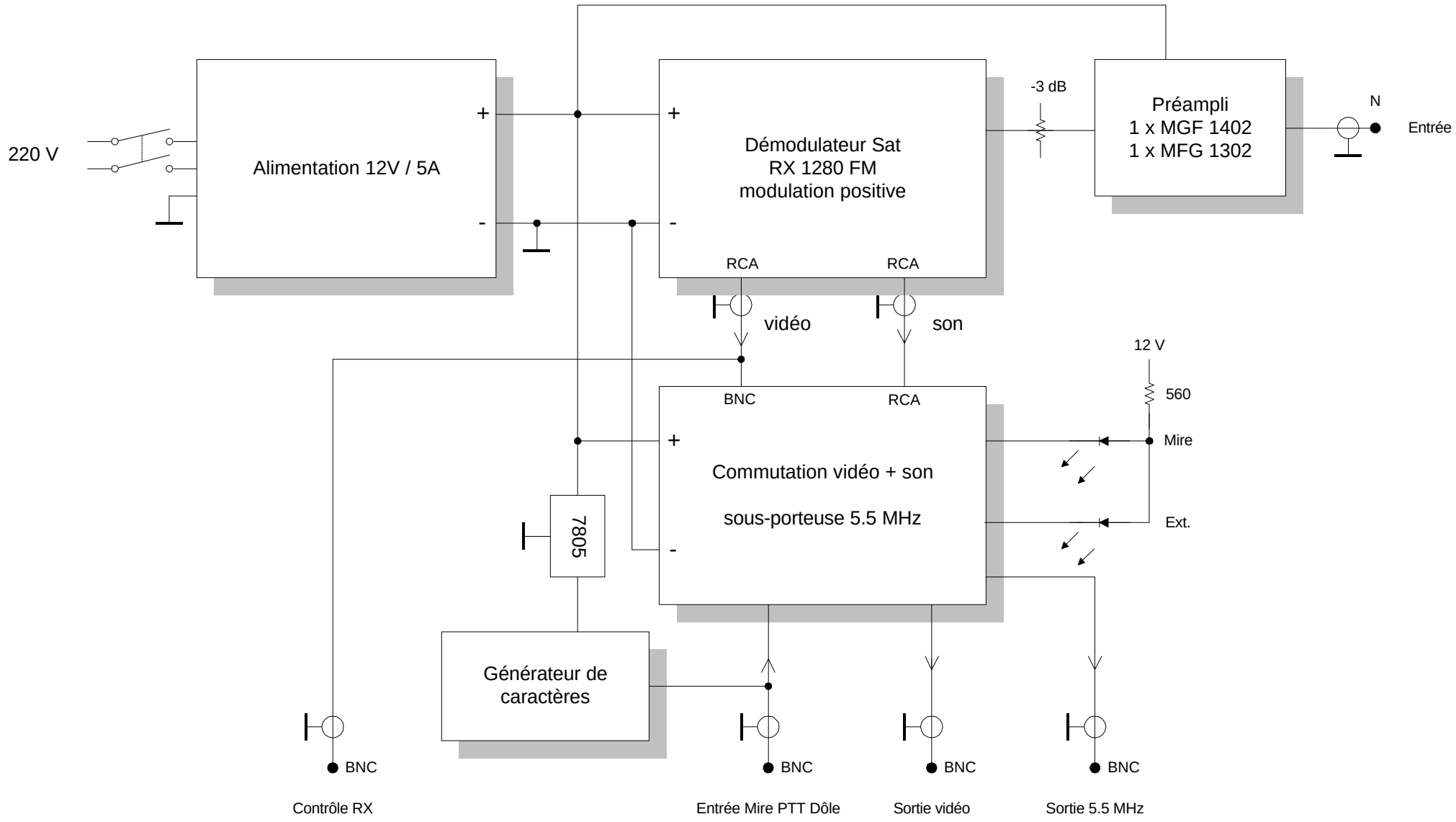

Relais ATV HB9IBC - schéma bloc réception	Juillet 93	09.02.98 / ibc-01