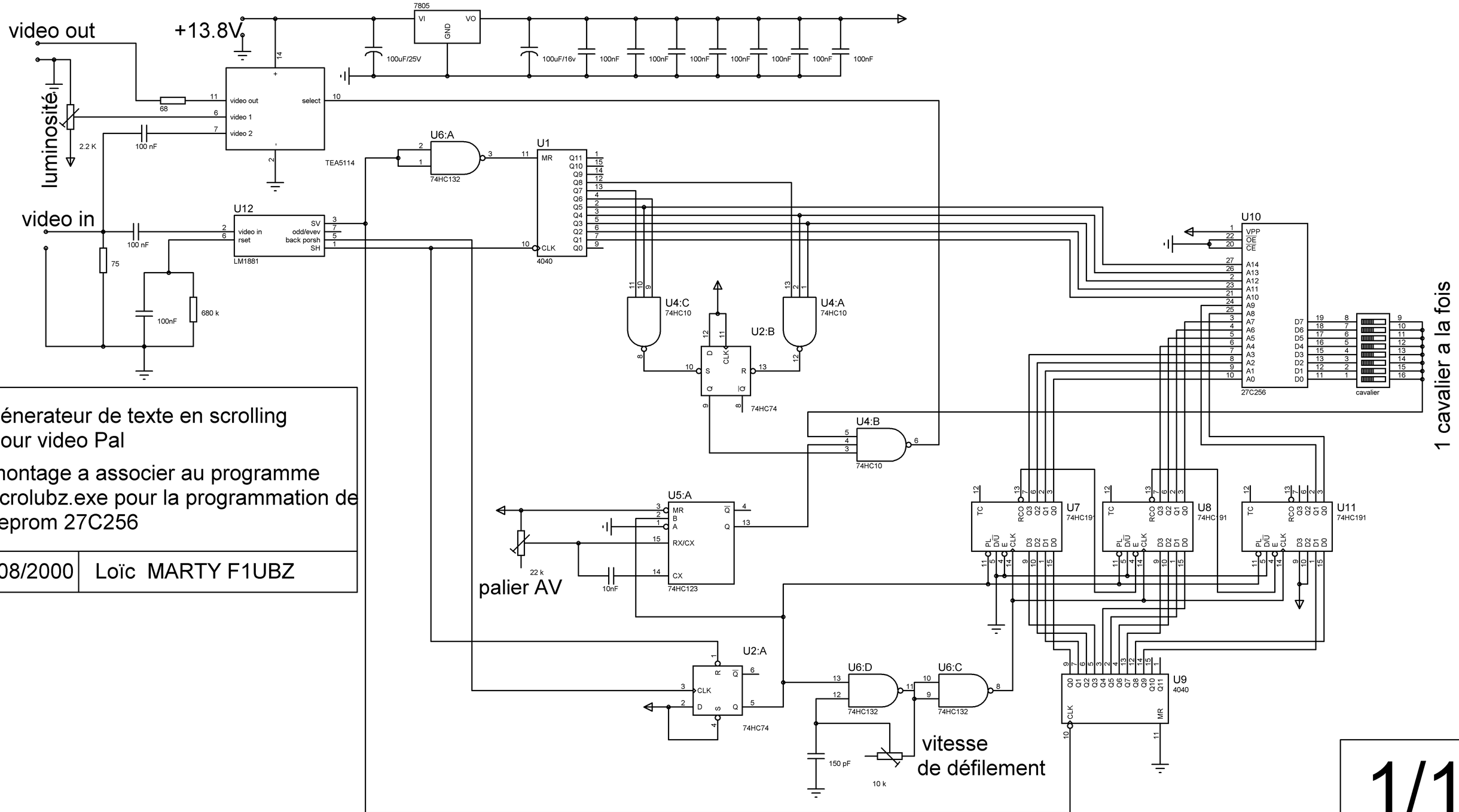

génerateur de texte en scrolling
pour video Pal

montage a associer au programme
scrolubz.exe pour la programmation de
l'eprom 27C256

08/2000	Loïc MARTY F1UBZ

1/1