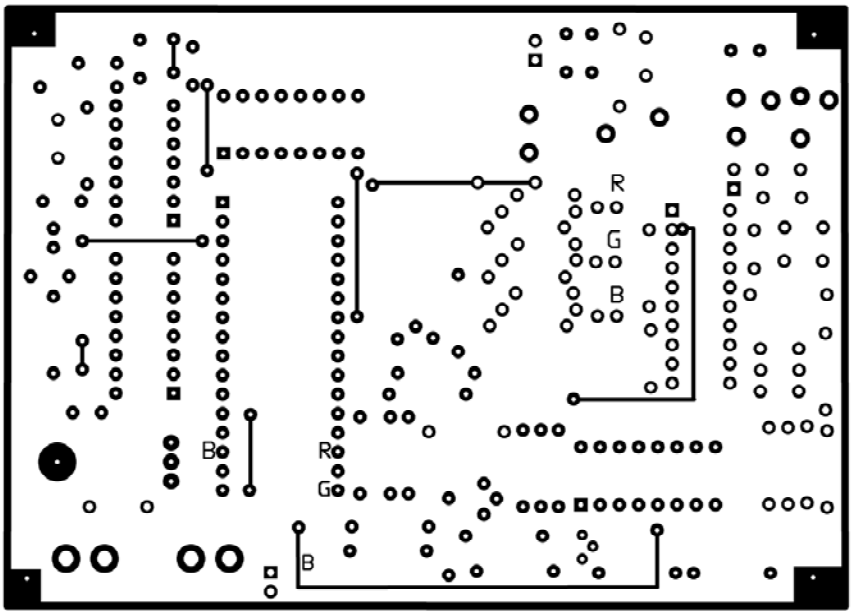
R
G
B
B
R
G
B