Turd Wattmeter
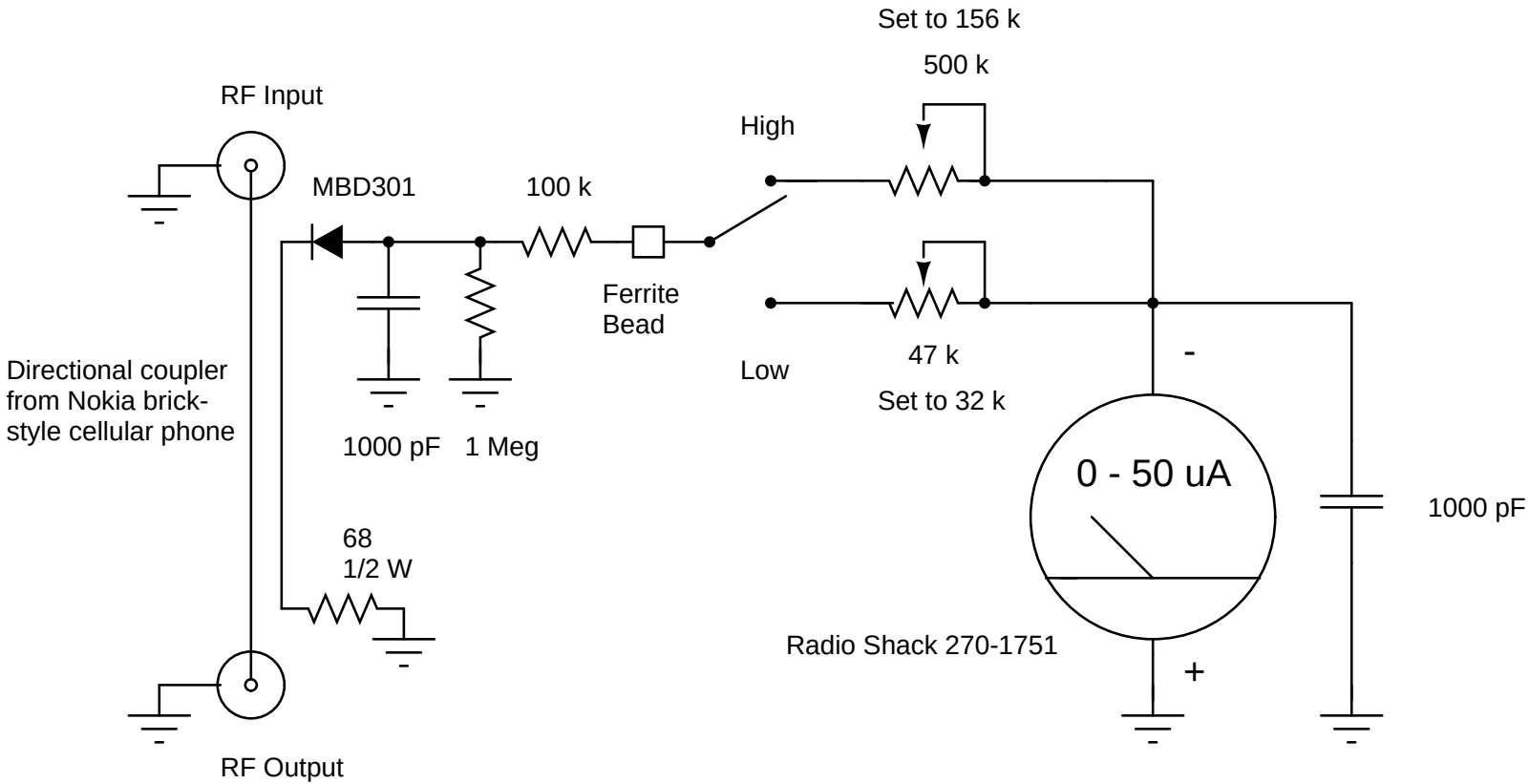
www.gbppr.org